OZ

Zijde Binnenstad Zwolle en station





Zijde IJsselallee

OZ

Postbus 37697
1030 BH Amsterdam
+31 20 31 41 111
info@OZarchitect.nl
www.OZarchitect.nl

Gildenhof blok 1

Zwolle

23-901

Technisch Ontwerp

bladnummer:

TO-06-01

versie:

-

datum:

10-07-2025

onderwerp:

5e

schaal:

1 : 200

formaat:

A3

Disclaimer Het 3D model is eigendom van OZ en is bedoeld voor ontwerp doeleinden, niet voor bouw doeleinden. Het 3D model dient ter ondersteuning, gelieverde 2D tekeningen zijn leidend. Verstrekken van het 3D model aan derden, het geheel of gedeeltelijk dupliceren of het maken van aanpassingen zijn niet toegestaan.

Alle werkzaamheden worden verricht onder toepasselijkheid van de **DNR2011**, inclusief wijziging 2013 waarin opgenomen een arbitraal beding, zoals gedeponeerd ter griffie van de Arrondissementsrechtbank te Amsterdam.

kiwa ISO 9001

OZ

Zijde Binnenstad Zwolle en station





Zijde IJsselallee

OZ

Postbus 37697
1030 BH Amsterdam
+31 20 31 41 111
info@OZarchitect.nl
www.OZarchitect.nl

Gildenhof blok 1

Zwolle

23-901

Technisch Ontwerp

bladnummer:

TO-06-02

versie:

-

datum:

10-07-2025

onderwerp:

6e

schaal:

1 : 200

formaat:

A3

Disclaimer Het 3D model is eigendom van OZ en is bedoeld voor ontwerp doeleinden, niet voor bouw doeleinden. Het 3D model dient ter ondersteuning, gelieve de 2D tekeningen zijn leidend. Verstrekken van het 3D model aan derden, het geheel of gedeeltelijk dupliceren of het maken van aanpassingen zijn niet toegestaan.

Alle werkzaamheden worden verricht onder toepasselijkheid van de **DNR2011**, inclusief wijziging 2013 waarin opgenomen een arbitraal beding, zoals gedeponeerd ter griffie van de Arrondissementsrechtbank te Amsterdam.

kiwa ISO 9001

Zijde Binnenstad Zwolle en station





Zijde IJsselallee

OZ

Postbus 37697
1030 BH Amsterdam
+31 20 31 41 111
info@OZarchitect.nl
www.OZarchitect.nl

Gildenhof blok 1

Zwolle

23-901

Technisch Ontwerp

bladnummer:

TO-06-02

versie:

-

datum:

10-07-2025

onderwerp:

7e

schaal:

1 : 200

formaat:

A3

Disclaimer Het 3D model is eigendom van OZ en is bedoeld voor ontwerp doeleinden, niet voor bouw doeleinden. Het 3D model dient ter ondersteuning, gelieve de 2D tekeningen zijn leidend. Verstrekken van het 3D model aan derden, het geheel of gedeeltelijk dupliceren of het maken van aanpassingen zijn niet toegestaan.

Alle werkzaamheden worden verricht onder toepasselijkheid van de **DNR2011**, inclusief wijziging 2013 waarin opgenomen een arbitraal beding, zoals gedeponeerd ter griffie van de Arrondissementsrechtbank te Amsterdam.

Zijde Binnenstad Zwolle en station





Zijde IJsselallee

OZ

Postbus 37697
1030 BH Amsterdam
+31 20 31 41 111
info@OZarchitect.nl
www.OZarchitect.nl

Gildenhof blok 1

Zwolle

23-901

Technisch Ontwerp

bladnummer:

TO-06-02

versie:

-

datum:

10-07-2025

onderwerp:

8e

schaal:

1 : 200

formaat:

A3

Disclaimer Het 3D model is eigendom van OZ en is bedoeld voor ontwerp doeleinden, niet voor bouw doeleinden. Het 3D model dient ter ondersteuning, gelieve de 2D tekeningen zijn leidend. Verstrekken van het 3D model aan derden, het geheel of gedeeltelijk dupliceren of het maken van aanpassingen zijn niet toegestaan.

Alle werkzaamheden worden verricht onder toepasselijkheid van de **DNR2011**, inclusief wijziging 2013 waarin opgenomen een arbitraal beding, zoals gedeponeerd ter griffie van de Arrondissementsrechtbank te Amsterdam.

Zijde Binnenstad Zwolle en station

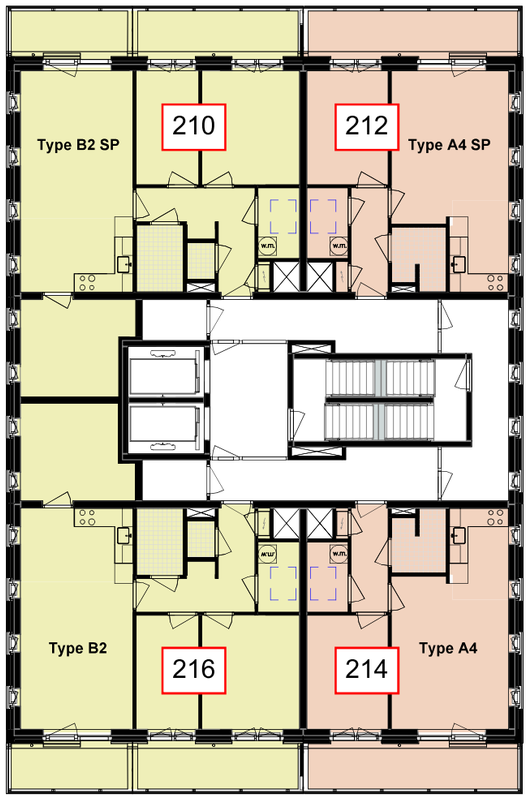

Zijde IJsselallee

N

Z

Gildenhof blok 1

Zwolle

23-901

Technisch Ontwerp

bladnummer:

TO-06-03

versie:

-

datum:

10-07-2025

onderwerp:

9e

schaal:

1 : 200

formaat:

A3

OZ

Postbus 37697
1030 BH Amsterdam
+31 20 31 41 111
info@OZarchitect.nl
www.OZarchitect.nl

Disclaimer Het 3D model is eigendom van OZ en is bedoeld voor ontwerp doeleinden, niet voor bouw doeleinden. Het 3D model dient ter ondersteuning, geleverde 2D tekeningen zijn leidend. Verstrekken van het 3D model aan derden, het geheel of gedeeltelijk dupliceren of het maken van aanpassingen zijn niet toegestaan.

Alle werkzaamheden worden verricht onder toepasselijkheid van de **DNR2011**, inclusief wijziging 2013 waarin opgenomen een arbitraal beding, zoals gedeponeerd ter griffie van de Arrondissementsrechtbank te Amsterdam.

Zijde Binnenstad Zwolle en station

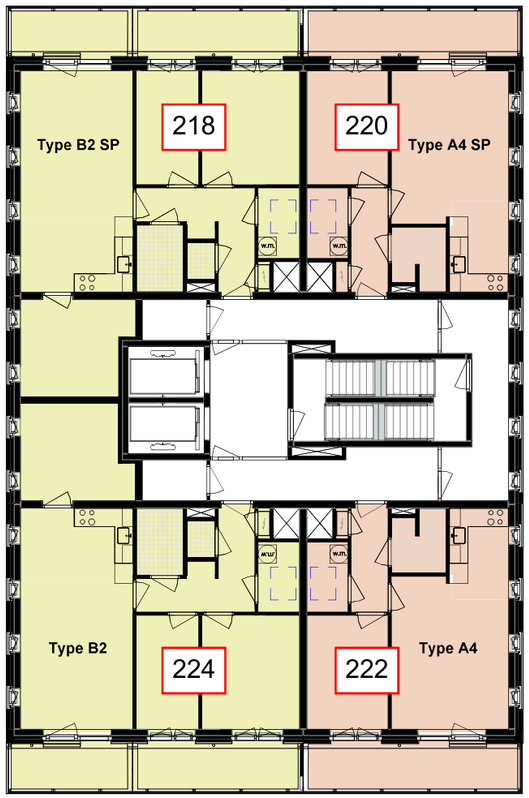

N

Z

Zijde IJsselallee

OZ

Postbus 37697
1030 BH Amsterdam
+31 20 31 41 111
info@OZarchitect.nl
www.OZarchitect.nl

Gildenhof blok 1

Zwolle
23-901
Technisch Ontwerp

bladnummer:
TO-06-03

versie:
-

datum:
10-07-2025

onderwerp:

10e

schaal:
1 : 200

formaat:
A3

Disclaimer Het 3D model is eigendom van OZ en is bedoeld voor ontwerp doeleinden, niet voor bouw doeleinden. Het 3D model dient ter ondersteuning, geleverde 2D tekeningen zijn leidend. Verstrekken van het 3D model aan derden, het geheel of gedeeltelijk dupliceren of het maken van aanpassingen zijn niet toegestaan.

Alle werkzaamheden worden verricht onder toepasselijkheid van de **DNR2011**, inclusief wijziging 2013 waarin opgenomen een arbitraal beding, zoals gedeponeerd ter griffie van de Arrondissementsrechtbank te Amsterdam.

kiwa ISO 9001

Zijde Binnenstad Zwolle en station

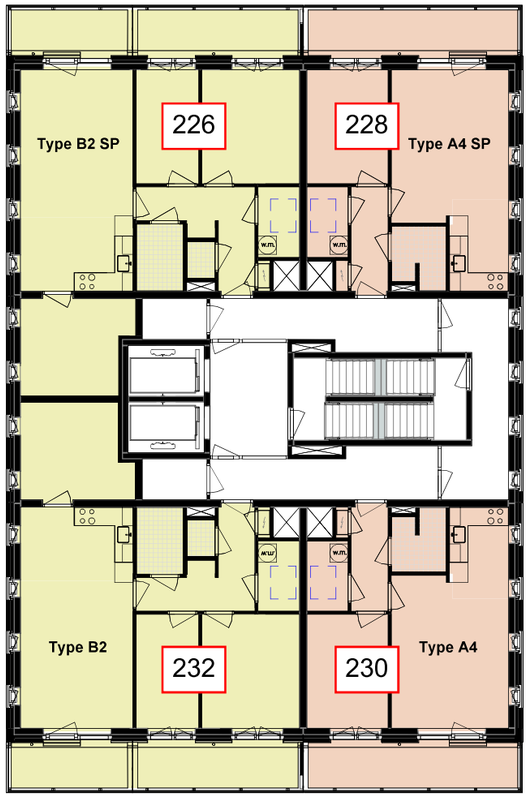

Zijde IJsselallee

N

Z

Gildenhof blok 1

Zwolle

23-901

Technisch Ontwerp

bladnummer:

TO-06-03

versie:

-

datum:

10-07-2025

onderwerp:

11e

schaal:

1 : 200

formaat:

A3

OZ

Postbus 37697
1030 BH Amsterdam
+31 20 31 41 111
info@OZarchitect.nl
www.OZarchitect.nl

Disclaimer Het 3D model is eigendom van OZ en is bedoeld voor ontwerp doeleinden, niet voor bouw doeleinden. Het 3D model dient ter ondersteuning, geleverde 2D tekeningen zijn leidend. Verstrekken van het 3D model aan derden, het geheel of gedeeltelijk dupliceren of het maken van aanpassingen zijn niet toegestaan.

Alle werkzaamheden worden verricht onder toepasselijkheid van de **DNR2011**. Inclusief wijziging 2013 waarin opgenomen een arbitraal beding, zoals gedeponeerd ter griffie van de Arrondissementsrechtbank te Amsterdam.

Gildenhof blok 1

GO - woningtype A2	
Type A2	47.5 m²

VG - woningtype A2	
Type A2	26.3 m²

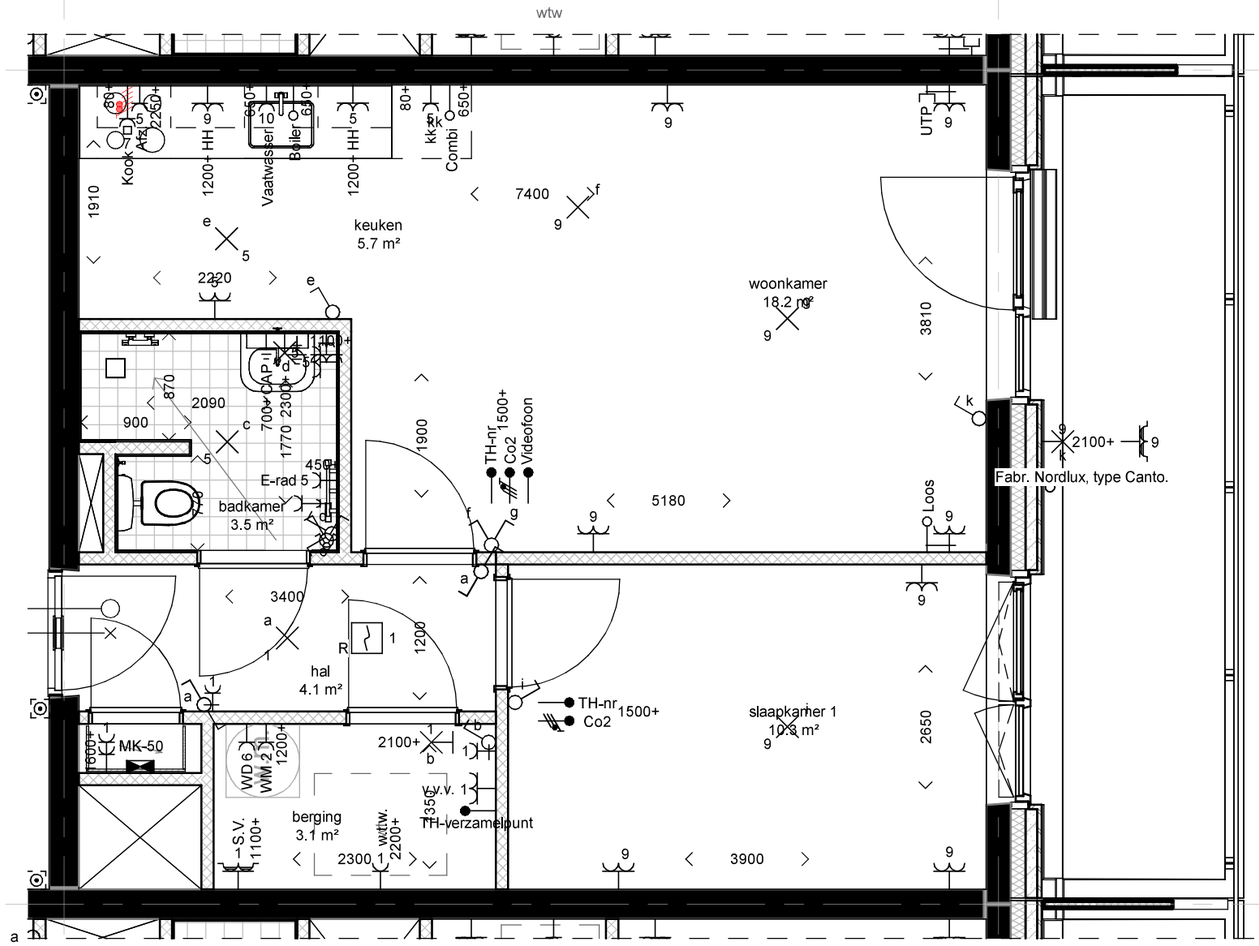

04

LEGENDA

- Deurbel
- Aansluitpunt onbedraad
- Aansluitpunt bedraad
- Wandcontactdoos enkelvoudig met randaarde
- Wandcontactdoos 2-voudig met randaarde in duodoos horizontaal
- Wandcontactdoos 2-voudig met randaarde in duodoos horizontaal, met beschermingscontact, waterdicht, deksel
- Enkele UTP aansluiting
- Centraal aardpunt
- Contactdoos kooktoestel
- Schakelaar, wissel
- Schakelaar, serie
- Schakelaar 1-polig

03

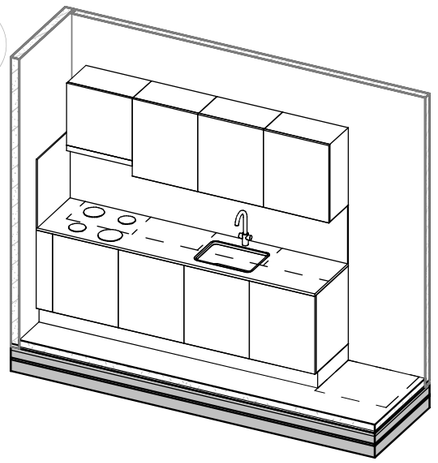

Disclaimer: Het 3D model is eigendom van OZ en is bedoeld voor ontwerp doeleinden, niet voor bouw doeleinden. Het 3D model is een weergave van de ontwerp fase en kan afwijken van de uiteindelijke bouw. Aan het model kunnen geen rechten worden ontleend. Wijzigingen zijn voorbehouden. Aan het model kunnen derden, het gehele of gedeeltelijk dupliceren of het maken van aanpassingen zijn niet toegestaan.

Alle werkzaamheden worden verricht onder toepassing/afhandeling van de **DNR2011**, inclusief eventuele 2012 wijzigingen en/of aanvullingen, zoals deze op de datum van de aanbesteding/aanvraag van kracht zijn. Arnoldusmemorieschetsbouw te Amsterdam.

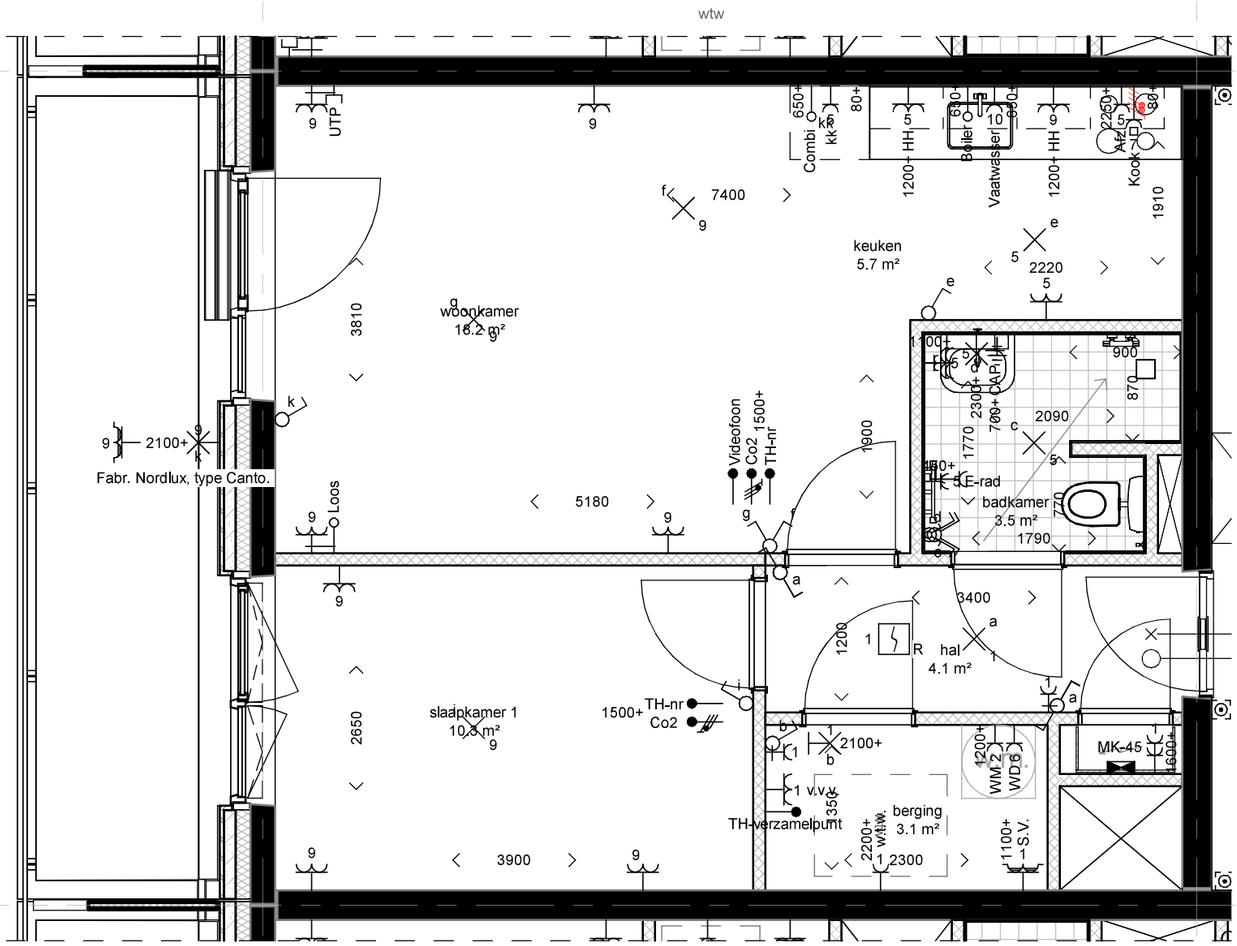

GO - woningtype A2	
Type A2	47.5 m²

VG - woningtype A2	
Type A2	26.3 m²

LEGENDA

- Deurbel
- Aansluitpunt onbedraad
- Aansluitpunt bedraad
- Wandcontactdoos enkelvoudig met randaarde
- Wandcontactdoos 2-voudig met randaarde in duodoos horizontaal
- Wandcontactdoos 2-voudig met randaarde in duodoos horizontaal, met beschermingscontact, waterdicht, deksel
- Enkele UTP aansluiting
- Centraal aardpunt
- Contactdoos kooktoestel
- Schakelaar, wissel
- Schakelaar, serie
- Schakelaar 1-polig

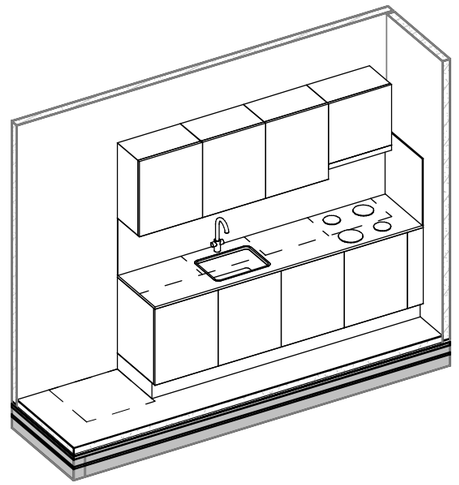

Disclaimer Het 3D model is eigendom van OZ en is bedoeld voor ontwerp doeleinden, niet voor bouw doeleinden. Het 3D model is niet volledig en correct en kan afwijken van de werkelijkheid. Er kunnen geen rechten aan het model aan derden, het geheel of gedeeltelijk duplikeren of het maken van aanpassingen zijn niet toegestaan.

Alle werkzaamheden worden verricht onder toepasselijkheid van de **DNR2011** inclusief eventuele 2012 wijzigingen en/of aanvullingen, zoals gedeponeerd ter griffie van de Arrondissementsrechtbank te Amsterdam.

Gildenhof blok 1

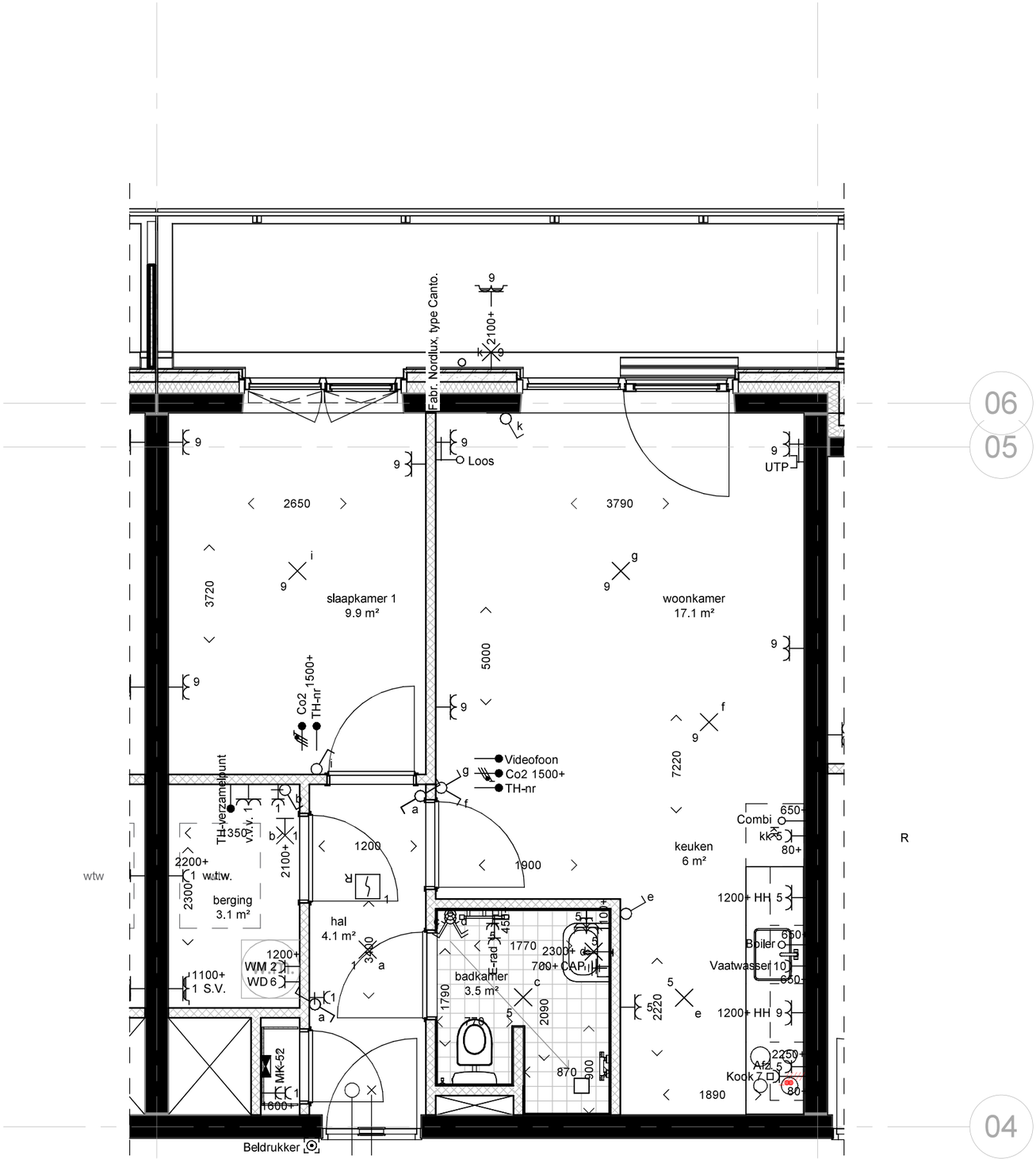

GO - woningtype A3	
Type A3	46.2 m²

VG - woningtype A3	
Type A3	33.4 m²

LEGENDA

- Deurbel
- Aansluitpunt onbedraad
- Aansluitpunt bedraad
- Wandcontactdoos enkelvoudig met randaarde
- Wandcontactdoos 2-voudig met randaarde in duodoos horizontaal
- Wandcontactdoos 2-voudig met randaarde in duodoos horizontaal, met beschermingscontact, waterdicht, deksel
- Enkele UTP aansluiting
- Centraal aardpunt
- Contactdoos kooktoestel
- Schakelaar, wissel
- Schakelaar, serie
- Schakelaar 1-polig

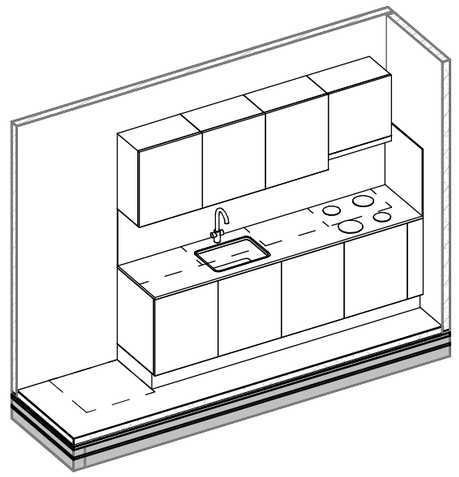

Disclaimer Het 3D model is eigendom van OZ en is bedoeld voor omwonenden, niet voor bouw doeleinden. Het 3D model is een vereenvoudigde weergave van de werkelijkheid. Hieraan kunnen geen rechten worden ontleend. Het 3D model kan afwijken, het gebeurt regelmatig dat gedurende de bouw de woningen worden aangepast. Wij hebben het recht om het 3D model aan te passen zonder voorafgaande kennisgeving. Aan de weergave in het 3D model kan derhalve niet de verplichting worden ontleend dat de woning op die wijze wordt gebouwd. Kleuren en materialen kunnen afwijken van de werkelijkheid. Aan het 3D model kan geen enkele vorm van aansprakelijkheid worden ontleend. Indien u een aankoop overweegt, dient u altijd de verkoopstukken te raadplegen. Hieraan kunnen geen rechten worden ontleend.

Alle werkzaamheden worden verricht onder toepasselijkheid van de **DNR2011** en/of de **UAV 2012**, tenzij schriftelijk anders overeengekomen. Op alle overeenkomsten met betrekking tot de door ons te verrichten werkzaamheden is uitsluitend het Nederlands recht van toepassing. Alle geschillen zullen worden voorgelegd aan de bevoegde rechter te Amsterdam.

Gildenhof blok 1

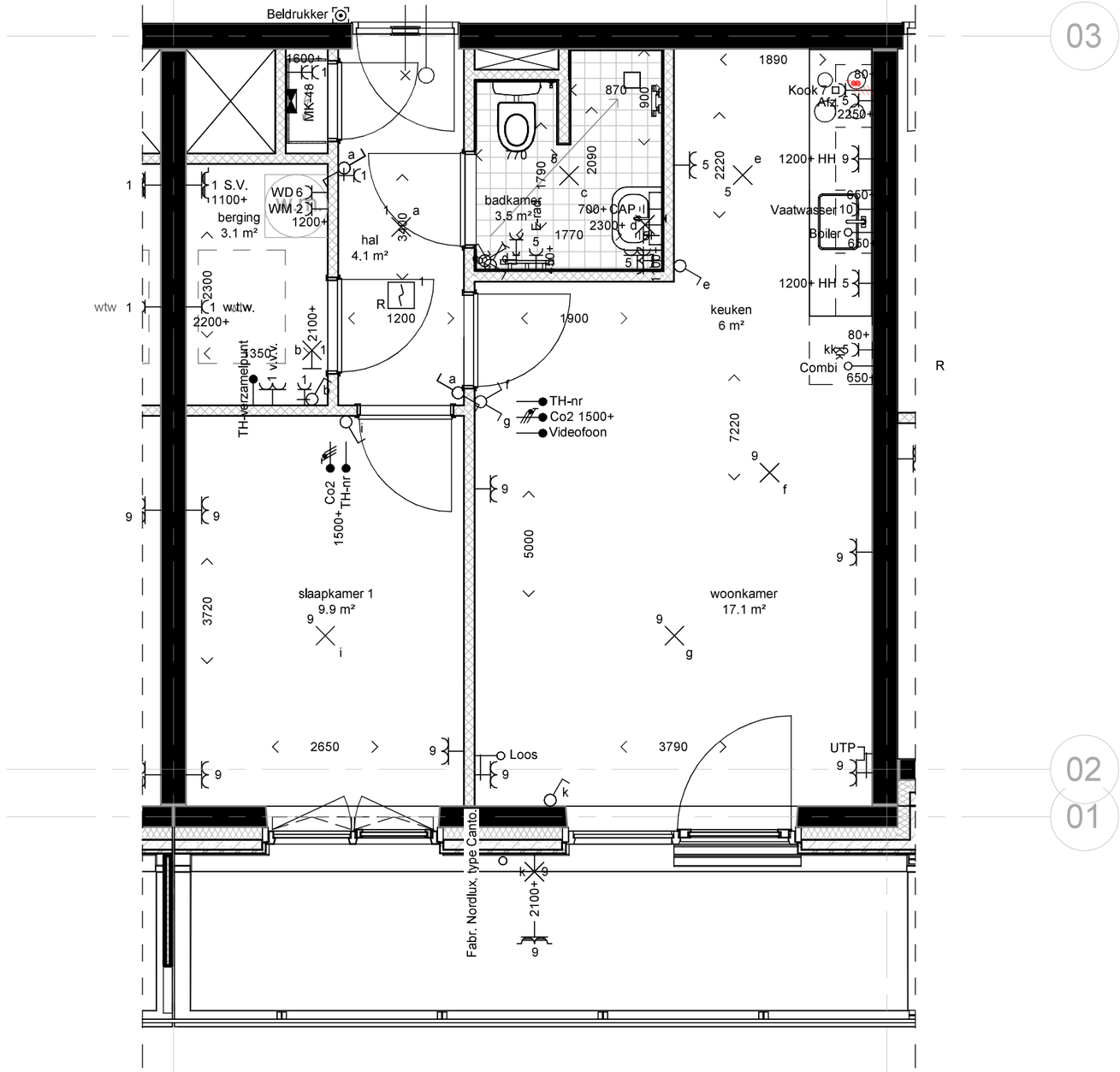

03

02

01

D

E

GO - woningtype A3	
Type A3	46.2 m²

VG - woningtype A3	
Type A3	33.4 m²

LEGENDA

- Deurbel
- Aansluitpunt onbedraad
- Aansluitpunt bedraad
- Wandcontactdoos enkelvoudig met randaarde
- Wandcontactdoos 2-voudig met randaarde in duodoos horizontaal
- Wandcontactdoos 2-voudig met randaarde in duodoos horizontaal, met beschermingscontact, waterdicht, deksel
- Enkele UTP aansluiting
- Centraal aardpunt
- Contactdoos kooktoestel
- Schakelaar, wissel
- Schakelaar, serie
- Schakelaar 1-polig

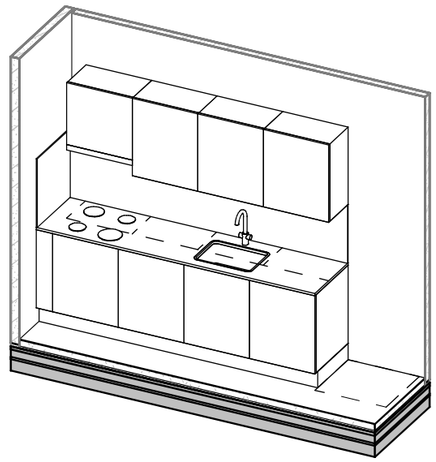

Disclaimer Het 3D model is eigendom van OZ en is bedoeld voor omvang doeleinden, niet voor bouw doeleinden. Het 3D model kan afwijken van de uiteindelijke situatie. Aan de weergave van het 3D model kan aan derden, het gebeurt dat gebouwdelijk daarvoor niet de rechten kunnen worden ontleend.

Alle werkzaamheden worden verricht onder toepasselijkheid van de **DNR2011** en dient voor bouw werkzaamheden worden verricht onder toepasselijkheid van de **DNR2011** en dient voor bouw Arnhemse zaken te worden beslecht door de bevoegde rechter te Amsterdam.

Gildenhof blok 1

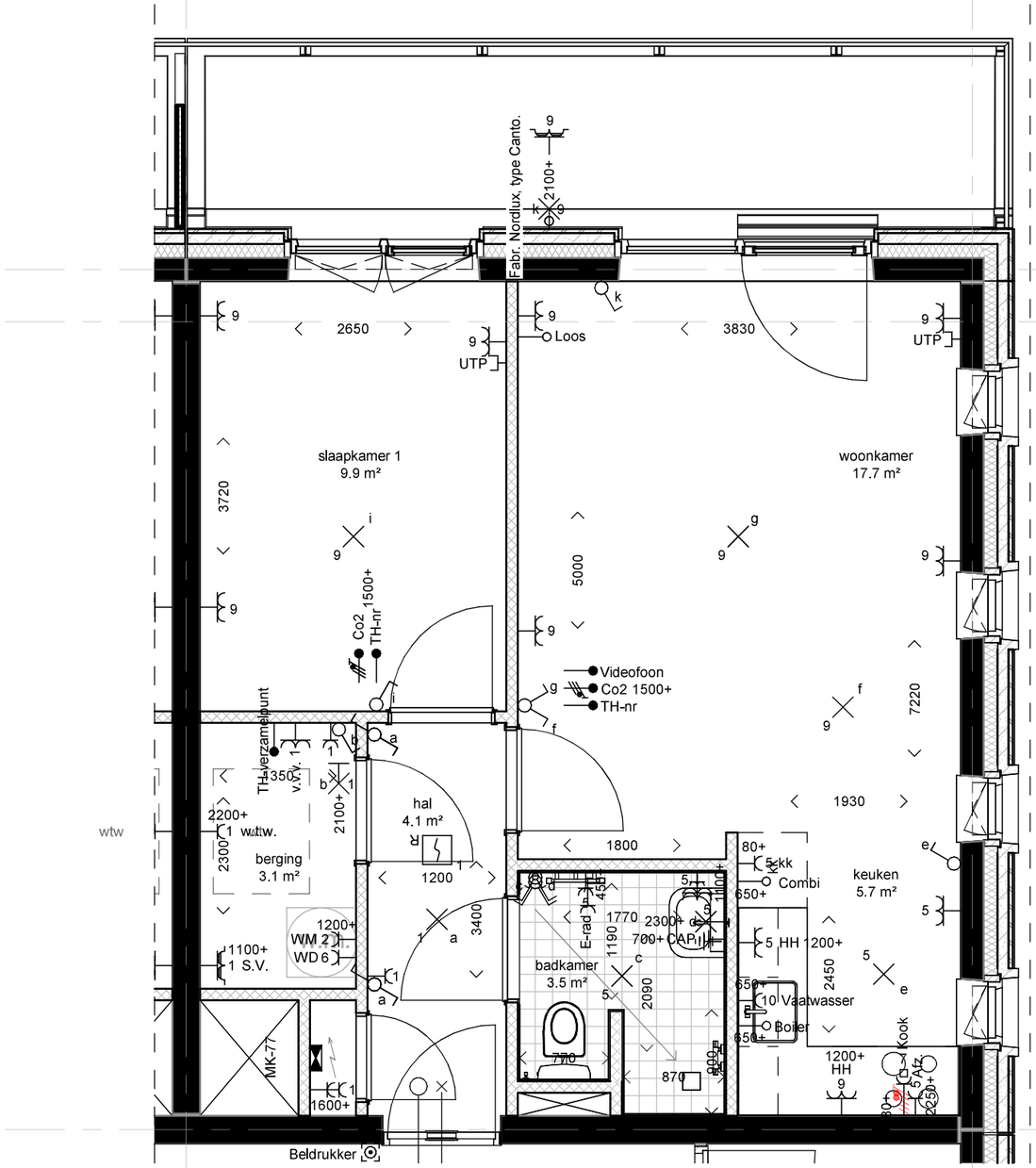

GO - woningtype A4	
Type A4	46.5 m²

VG - woningtype A4	
Type A4	33.7 m²

LEGENDA

- Deurbel
- Aansluitpunt onbedraad
- Aansluitpunt bedraad
- Wandcontactdoos enkelvoudig met randaarde
- Wandcontactdoos 2-voudig met randaarde in duodoos horizontaal
- Wandcontactdoos 2-voudig met randaarde in duodoos horizontaal, met beschermingscontact, waterdicht, deksel
- Enkele UTP aansluiting
- Centraal aardpunt
- Contactdoos kooktoestel
- Schakelaar, wissel
- Schakelaar, serie
- Schakelaar 1-polig

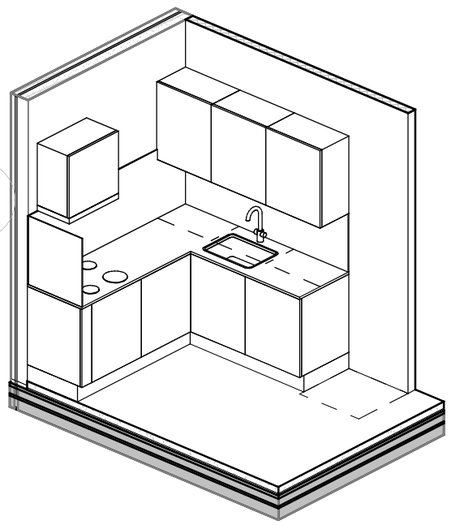

Disclaimer Het 3D model is eigendom van OZ en is bedoeld voor ontwerp doeleinden, niet voor bouw. Aan het 3D model kunnen geen rechten worden ontleend. Alle maten zijn in mm. Meerwerk wordt niet op het 3D model aan derden, het geheel of gedeeltelijk dupliceren of het maken van aanpassingen zijn niet toegestaan.

Alle vermogens/meten worden verricht onder toepassing/bijheid van de **DNR2011**, exclusief verbruiksartikelen. Meerwerk wordt uitsluitend uitgevoerd na akkoord door de koper. Voor de installatie boring, zaag- gestipt/verdiept de grafie van de Amendatiecommissie/schaak te Amsterdam.

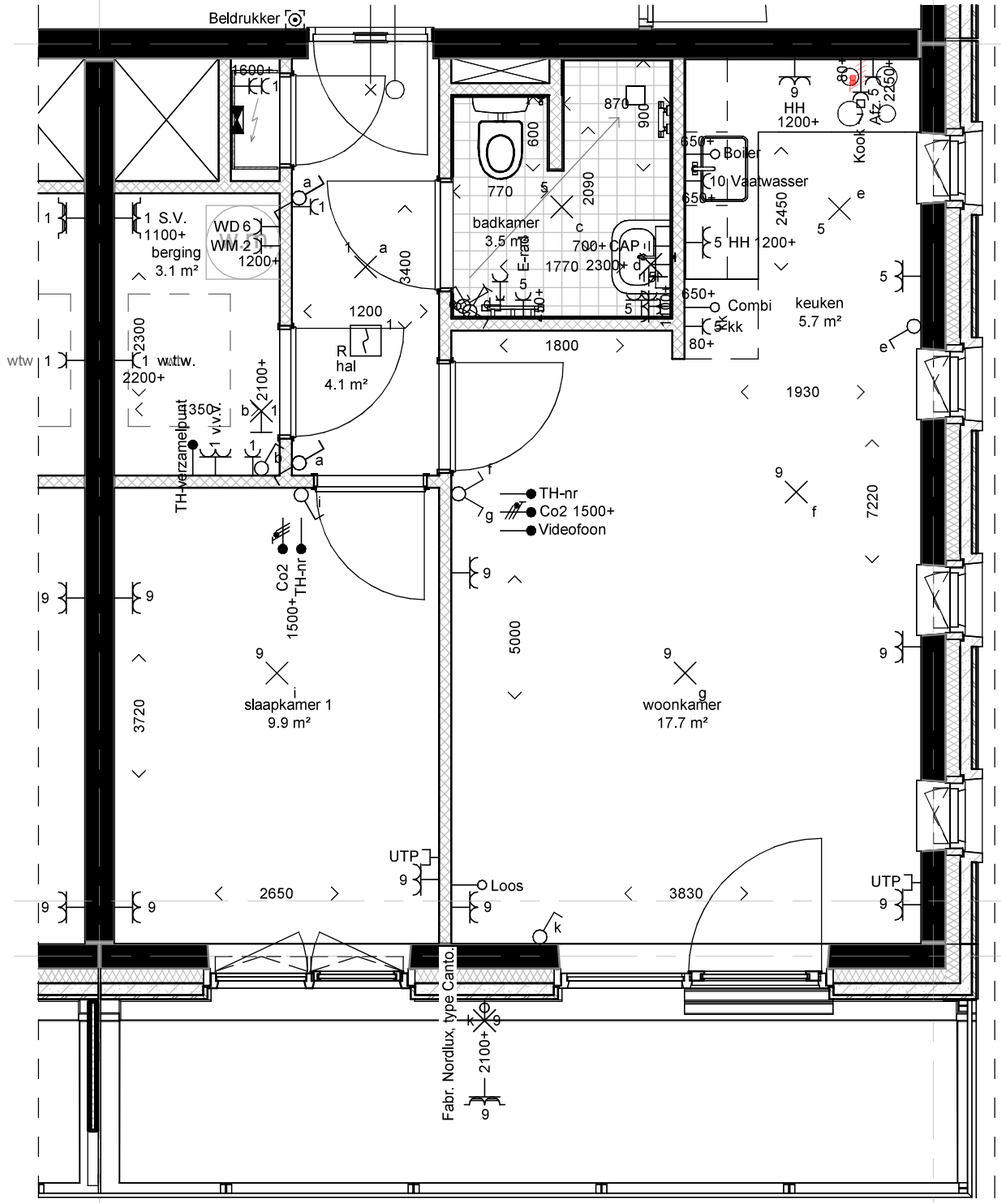

GO - woningtype A4	
Type A4	46.5 m²

03

VG - woningtype A4	
Type A4	33.7 m²

LEGENDA

- Deurbel
- Aansluitpunt onbedraad
- Aansluitpunt bedraad
- Wandcontactdoos enkelvoudig met randaarde
- Wandcontactdoos 2-voudig met randaarde in duodoos horizontaal
- Wandcontactdoos 2-voudig met randaarde in duodoos horizontaal, met beschermingscontact, waterdicht, deksel
- Enkele UTP aansluiting
- Centraal aardpunt
- Contactdoos kooktoestel
- Schakelaar, wissel
- Schakelaar, serie
- Schakelaar 1-polig

02

01

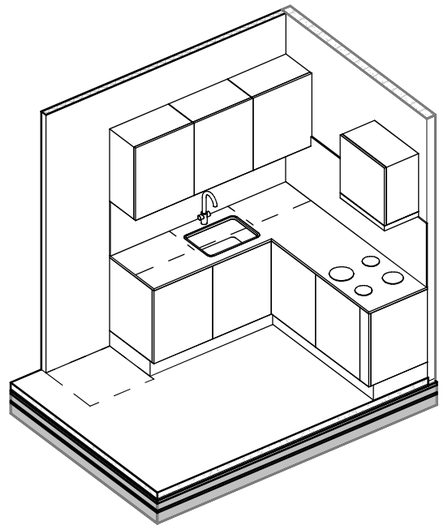

Disclaimer - Het 3D model is eigendom van OZ en is bedoeld voor omvorm oefeningen - niet voor bouw doeleinden. Het 3D model is gebaseerd op de meest recente tekeningen van het project. Hieraan kunnen geen rechten worden ontleend. Het model van derden, het gebeurt dat gedeeltelijk duplicerend of het maken van aanpassingen zijn niet toegestaan.

Alle werkzaamheden worden verricht onder toepassing/uitvoering van de **DNR2011** en daaraan gerelateerde voorschriften, verordeningen en installatievoorschriften. Alle leveringen zijn geëxpedieerd op grondslag van de Algemene Voorwaarden voor de Installatiebedrijven gevestigd te Amsterdam.

Gildenhof blok 1

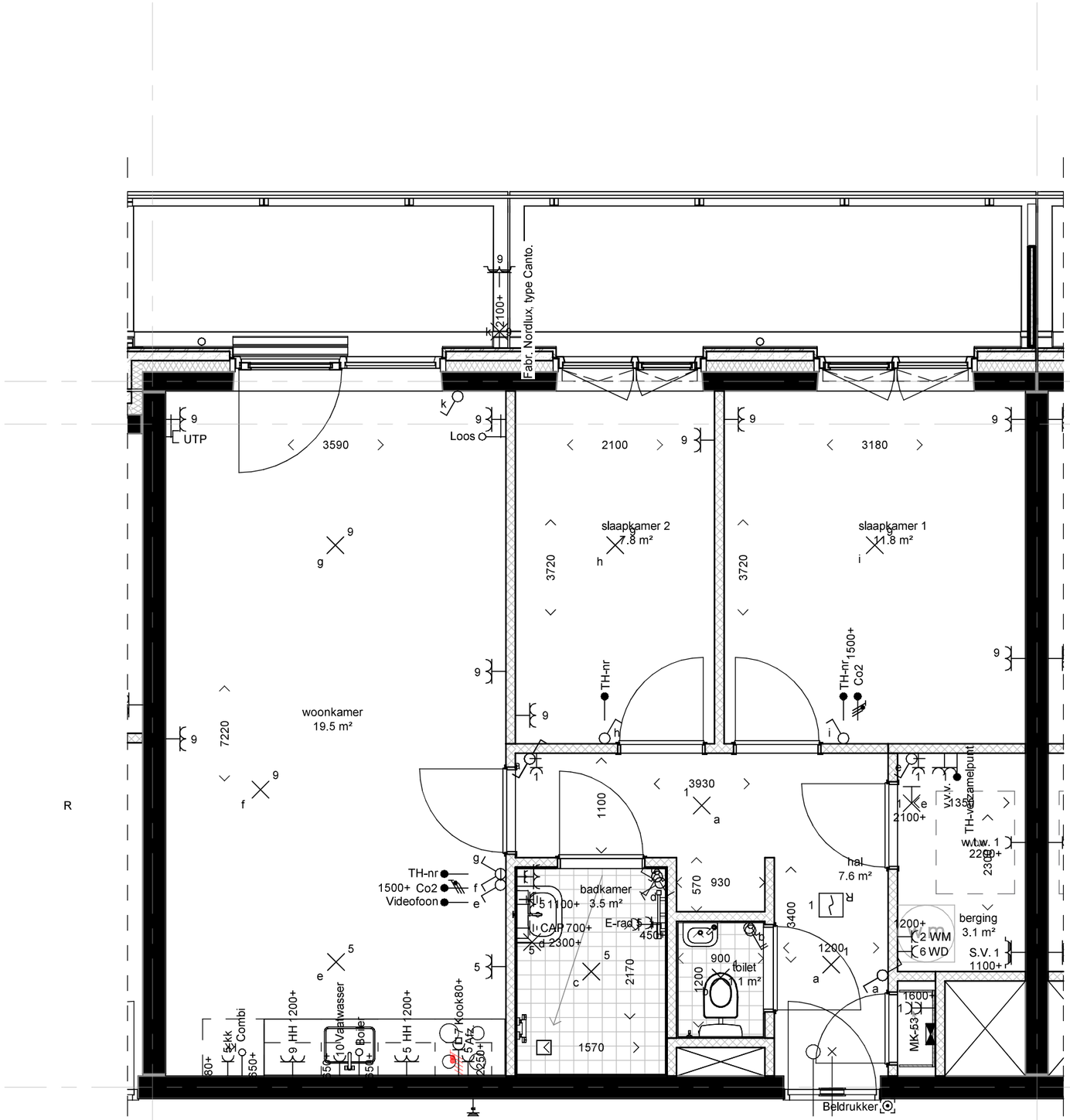

GO - woningtype B1	
Type B1	64.4 m²

VG - woningtype B1	
Type B1	39.7 m²

LEGENDA

- Deurbel
- Aansluitpunt onbedraad
- Aansluitpunt bedraad
- Wandcontactdoos enkelvoudig met randaarde
- Wandcontactdoos 2-voudig met randaarde in duodoos horizontaal
- Wandcontactdoos 2-voudig met randaarde in duodoos horizontaal, met beschermingscontact, waterdicht, deksel
- Enkele UTP aansluiting
- Centraal aardpunt
- Contactdoos kooktoestel
- Schakelaar, wissel
- Schakelaar, serie
- Schakelaar 1-polig

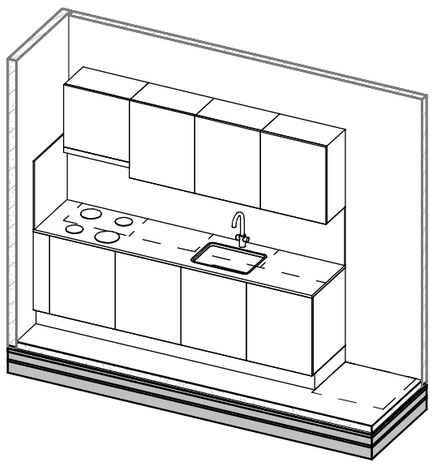

Disclaimer Het 3D model is eigendom van OZ en is bedoeld voor ontwerp doeleinden; niet voor bouw doeleinden. Het 3D model wordt verstrekt onder de voorwaarde dat het niet zonder toestemming van OZ aan derden, het geheel of gedeeltelijk dupliceren of het maken van aanpassingen zijn niet toegestaan.

Alle werkzaamheden worden verricht onder toepassing van de **DNR2011**, inclusief de **Aanvullende bepalingen voor installatietechnische werkzaamheden 2023**, voorzover niet anders overeengekomen. Op de overeenkomst is het Arnhemse Arbitragereglement van toepassing. Arnhemse Bemiddelingsreglement van toepassing. Arbitrage- en bemiddelingsclausule zoals gedeponeerd bij de griffie van de Arrondissementsrechtbank te Amsterdam.

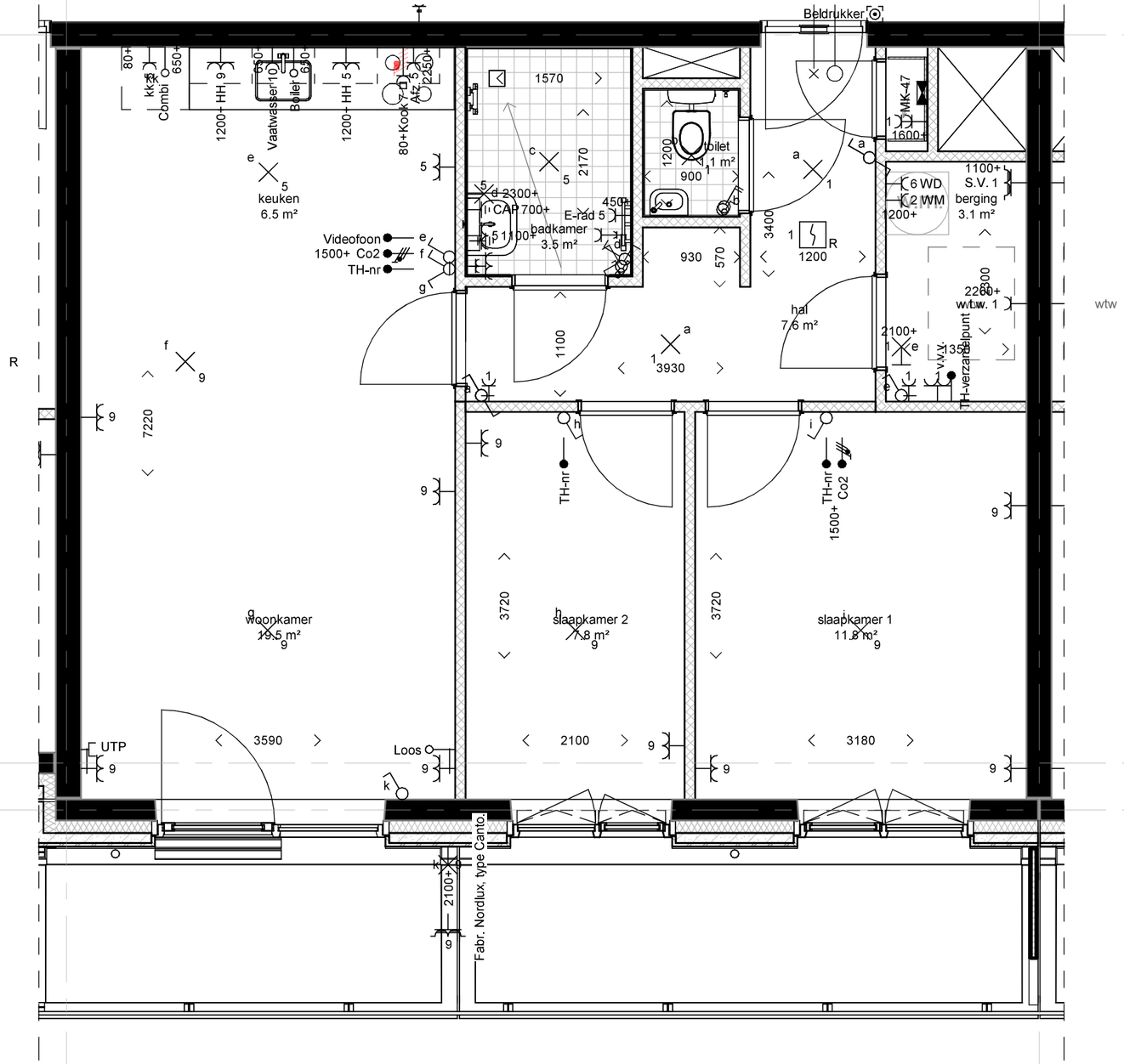

GO - woningtype B1	
Type B1	64.4 m²

VG - woningtype B1	
Type B1	39.7 m²

03

LEGENDA

- Deurbel
- Aansluitpunt onbedraad
- Aansluitpunt bedraad
- Wandcontactdoos enkelvoudig met randaarde
- Wandcontactdoos 2-voudig met randaarde in duodoos horizontaal
- Wandcontactdoos 2-voudig met randaarde in duodoos horizontaal, met beschermingscontact, waterdicht, deksel
- Enkele UTP aansluiting
- Centraal aardpunt
- Contactdoos kooktoestel
- Schakelaar, wissel
- Schakelaar, serie
- Schakelaar 1-polig

02

01

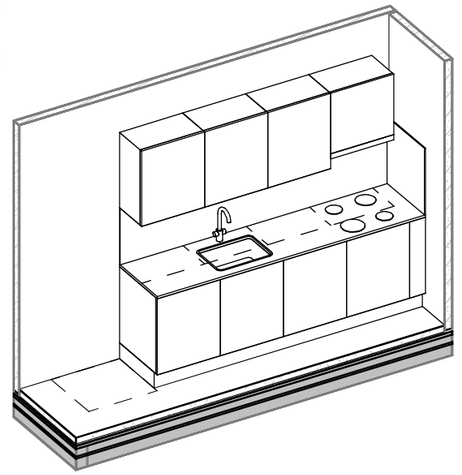

Disclaimer Het 3D model is eigendom van OZ en is bedoeld voor ontwerp coördinatie. Het 3D model is niet geschikt voor verkoop doeleinden. Aan de getoonde 3D beelden kunnen geen rechten worden ontleend. Wijzigingen in het 3D model aan derden, het geheel of gedeeltelijk dupliceren of het maken van aanpassingen zijn niet toegestaan.

Alle werkzaamheden worden verricht onder toepassing van de **DNR2011** inclusief eventuele (bij) werkzaamheden van derden. Installatietekening zoals getoonde/te griffie van de Arrondissementsrechtbank te Amsterdam.

Gildenhof blok 1

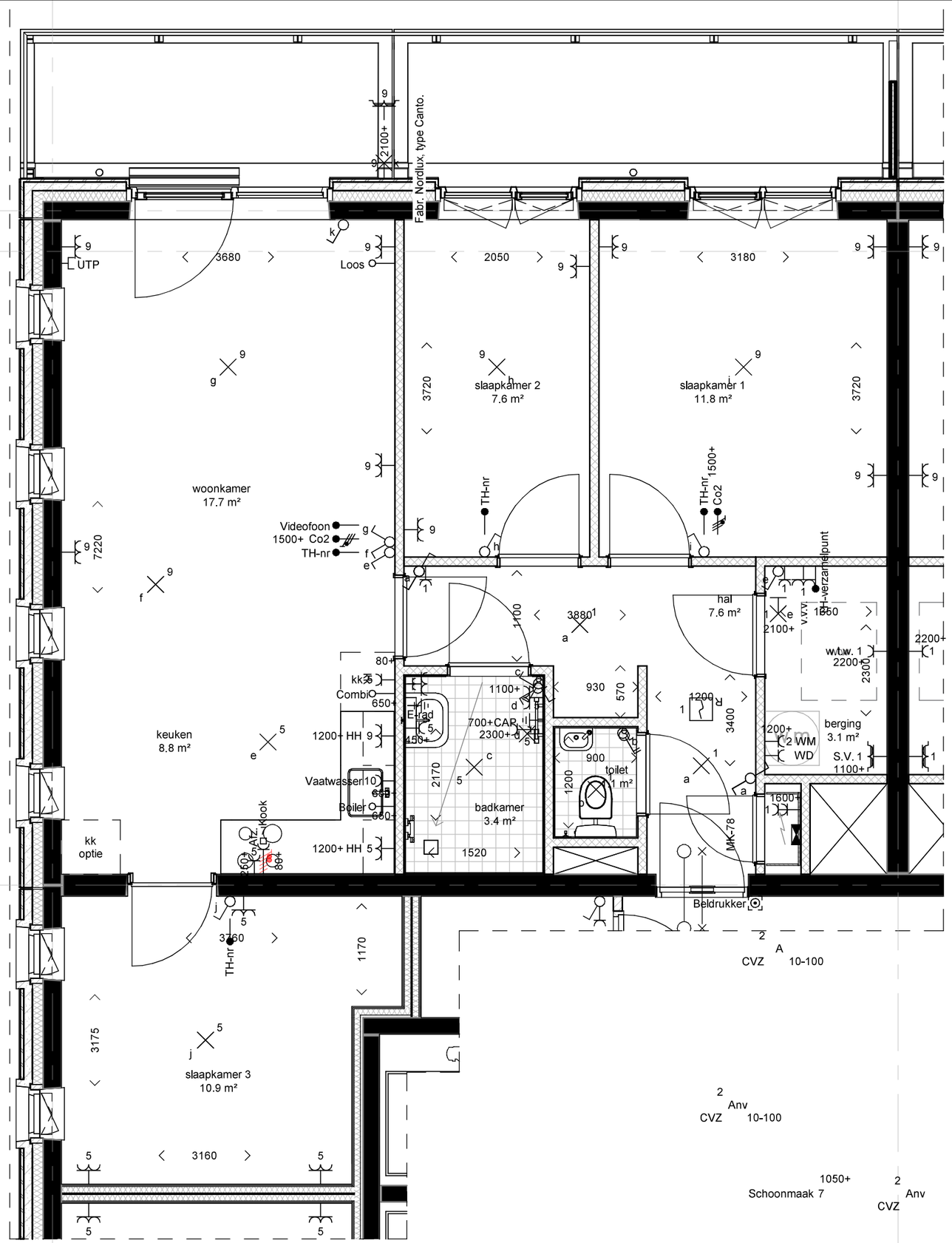

GO - woningtype B2	
Type B2	75.5 m²

06

05

VG - woningtype B2	
Type B2	57.5 m²

LEGENDA

- Deurbel
- Aansluitpunt onbedraad
- Aansluitpunt bedraad
- Wandcontactdoos enkelvoudig met randaarde
- Wandcontactdoos 2-voudig met randaarde in duodoos horizontaal
- Wandcontactdoos 2-voudig met randaarde in duodoos horizontaal, met beschermingscontact, waterdicht, deksel
- Enkele UTP aansluiting
- Centraal aardpunt
- Contactdoos kooktoestel
- Schakelaar, wissel
- Schakelaar, serie
- Schakelaar 1-polig

04

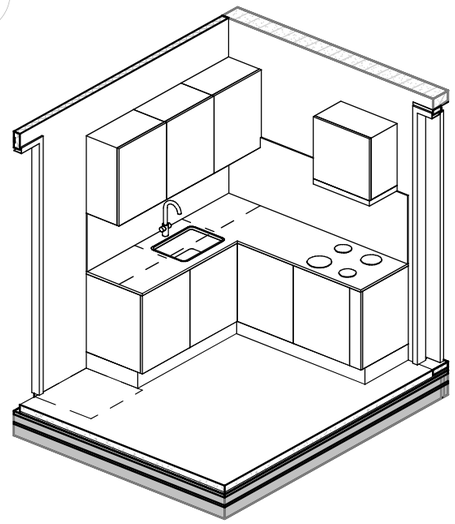

Disclaimer - Het 3D model is eigendom van OZ en is bedoeld voor ontwerp doeleinden; niet voor bouw doeleinden. Het 3D model is met zorg gemaakt echter kunnen er geen rechten aan worden ontleend. Het 3D model is niet geschikt om aan derden te verstrekken. Het model kan door derden, het gehele of gedeeltelijk dupliceren of het maken van aanpassingen zijn niet toegestaan.

Alle werkzaamheden worden verricht onder toepassing van de **DNR2011**, inclusief de daarin opgenomen voorwaarden en de installatieconfig, zoals gedefinieerd bij griffie van de Arrondissementsrechtbank te Amsterdam.

Gildenhof blok 1

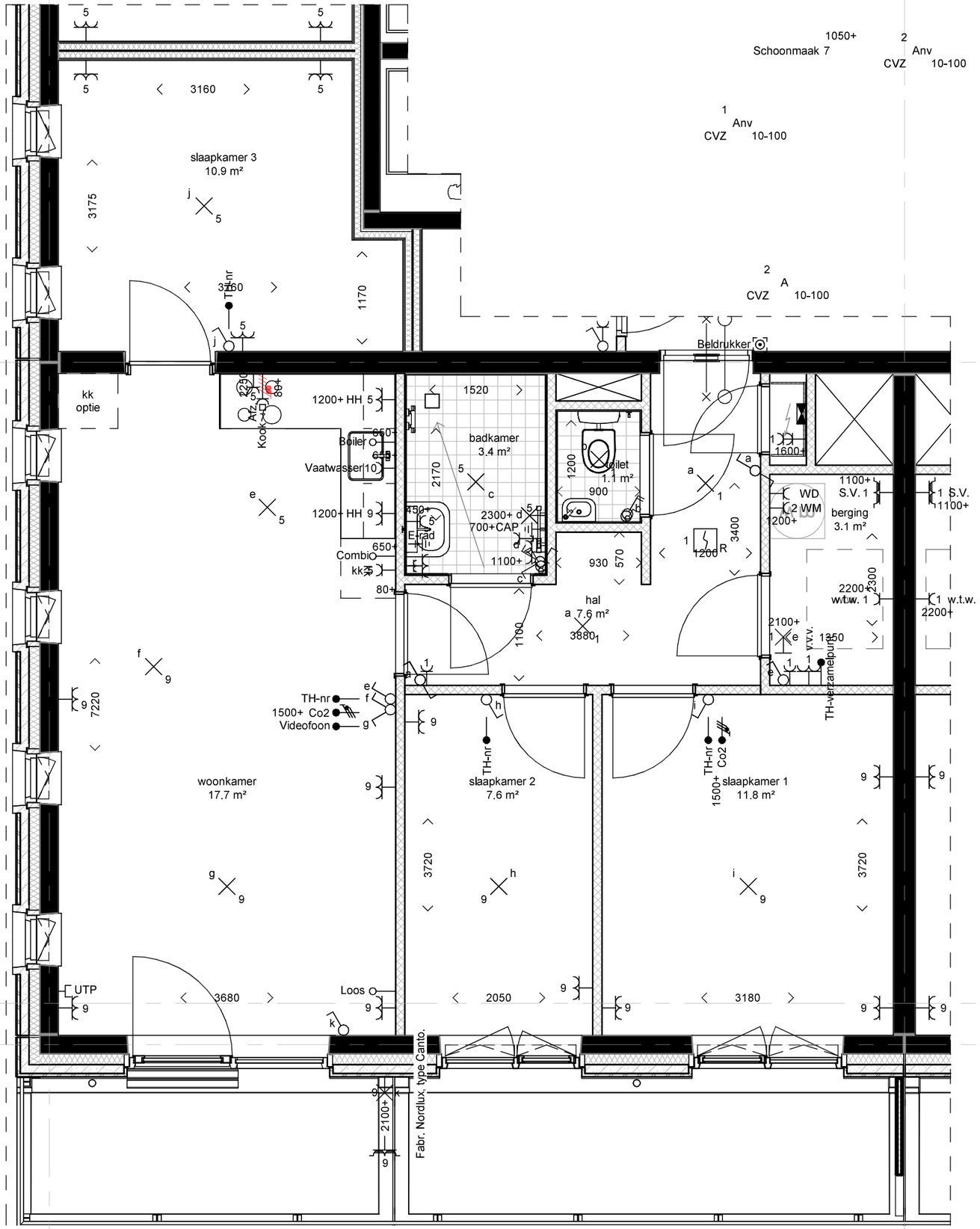

GO - woningtype B2	
Type B2	75.5 m²

VG - woningtype B2	
Type B2	57.5 m²

LEGENDA

- Deurbel
- Aansluitpunt onbedraad
- Aansluitpunt bedraad
- Wandcontactdoos enkelvoudig met randaarde
- Wandcontactdoos 2-voudig met randaarde in duodoos horizontaal
- Wandcontactdoos 2-voudig met randaarde in duodoos horizontaal, met beschermingscontact, waterdicht, deksel
- Enkele UTP aansluiting
- Centraal aardpunt
- Contactdoos kooktoestel
- Schakelaar, wissel
- Schakelaar, serie
- Schakelaar 1-polig

03

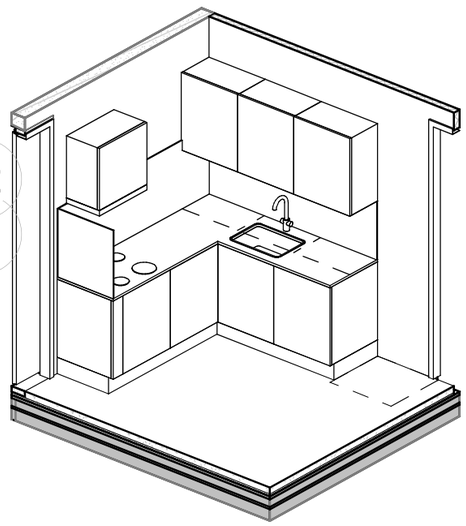

02
01

Disclaimer Het 3D model is eigendom van OZ en is bedoeld voor ontwerp doeleinden, niet voor bouw doeleinden. Het 3D model is ontworpen op basis van de op dat moment bekende gegevens. Mocht tijdens het bouwproces blijken dat de werkelijkheid afwijkt van het 3D model aan derden, het gebeurt dit gedeeltelijk daarvoor of het maken van aanpassingen zijn het toegestaan.

Alle werkzaamheden worden verricht onder toepassing/bij/ind van de **DNR2011** inclusief de daarin opgenomen voorwaarden en de **Uniforme bepaling zoals gedeponeerd** ter griffie van de Arrondissementsrechtbank te Amsterdam.

Gildenhof blok 1

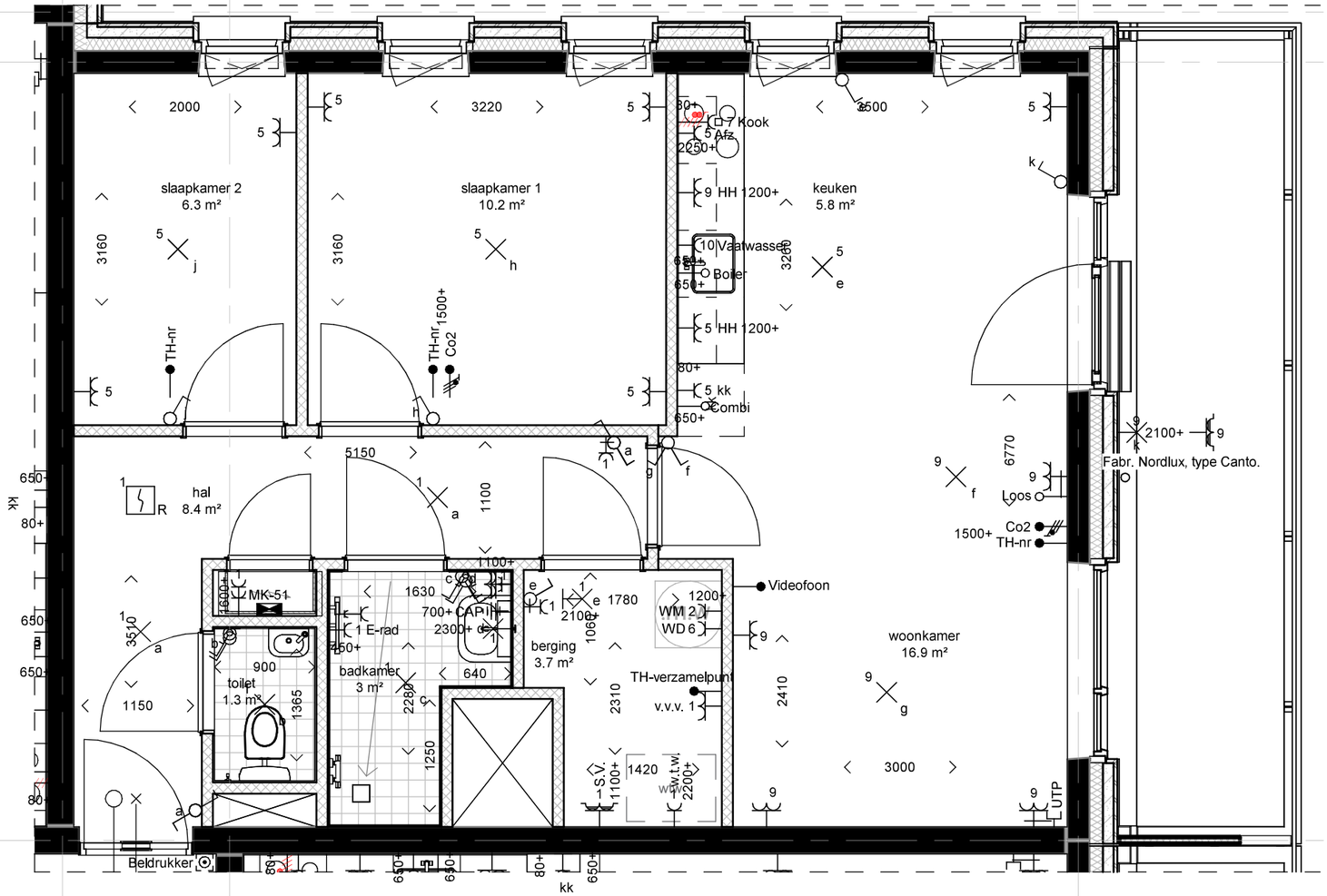

GO - woningtype C2	
Type C2	59.2 m²

VG - woningtype C2	
Type C2	39.8 m²

06

05

LEGENDA

- Deurbel
- Aansluitpunt onbedraad
- Aansluitpunt bedraad
- Wandcontactdoos enkelvoudig met randaarde
- Wandcontactdoos 2-voudig met randaarde in duodoos horizontaal
- Wandcontactdoos 2-voudig met randaarde in duodoos horizontaal, met beschermingscontact, waterdicht, deksel
- Enkele UTP aansluiting
- Centraal aardpunt
- Contactdoos kooktoestel
- Schakelaar, wissel
- Schakelaar, serie
- Schakelaar 1-polig

04

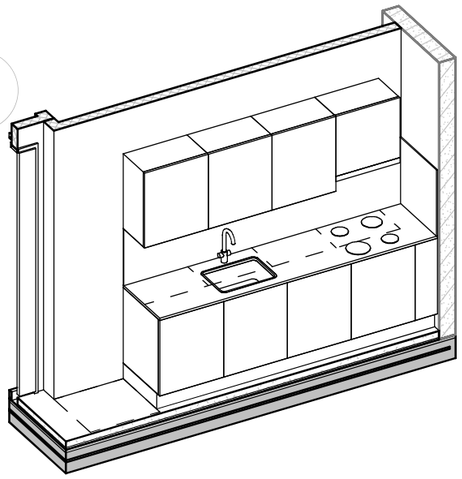

Disclaimer -Het 3D model is eigendom van OZ en is bedoeld voor ontwerp doeleinden, niet voor bouw doeleinden. Het model kan verschillen van de uiteindelijke realisatie. Er kunnen geen rechten worden ontleend aan het 3D model aan derden, het gebeurt dit gebeurt op geheel eigen risico.

Alle werkzaamheden worden verricht onder toepassing van het **DNR2011** en dient in overeenstemming met de geldende voorschriften en richtlijnen te worden uitgevoerd. Alle maten dienen door de aannemer op de bouwplaats te worden gecontroleerd. Afwijkingen dienen onverwijld aan de architect gemeld te worden. Aan de in deze tekening zoals gedetailleerd het gestelde van de Architectenwetten rust auteursrecht. Openbaarmaking, vermenigvuldiging of openbaarmaking zonder toestemming van de architect is niet toegestaan.

Gildenhof blok 1

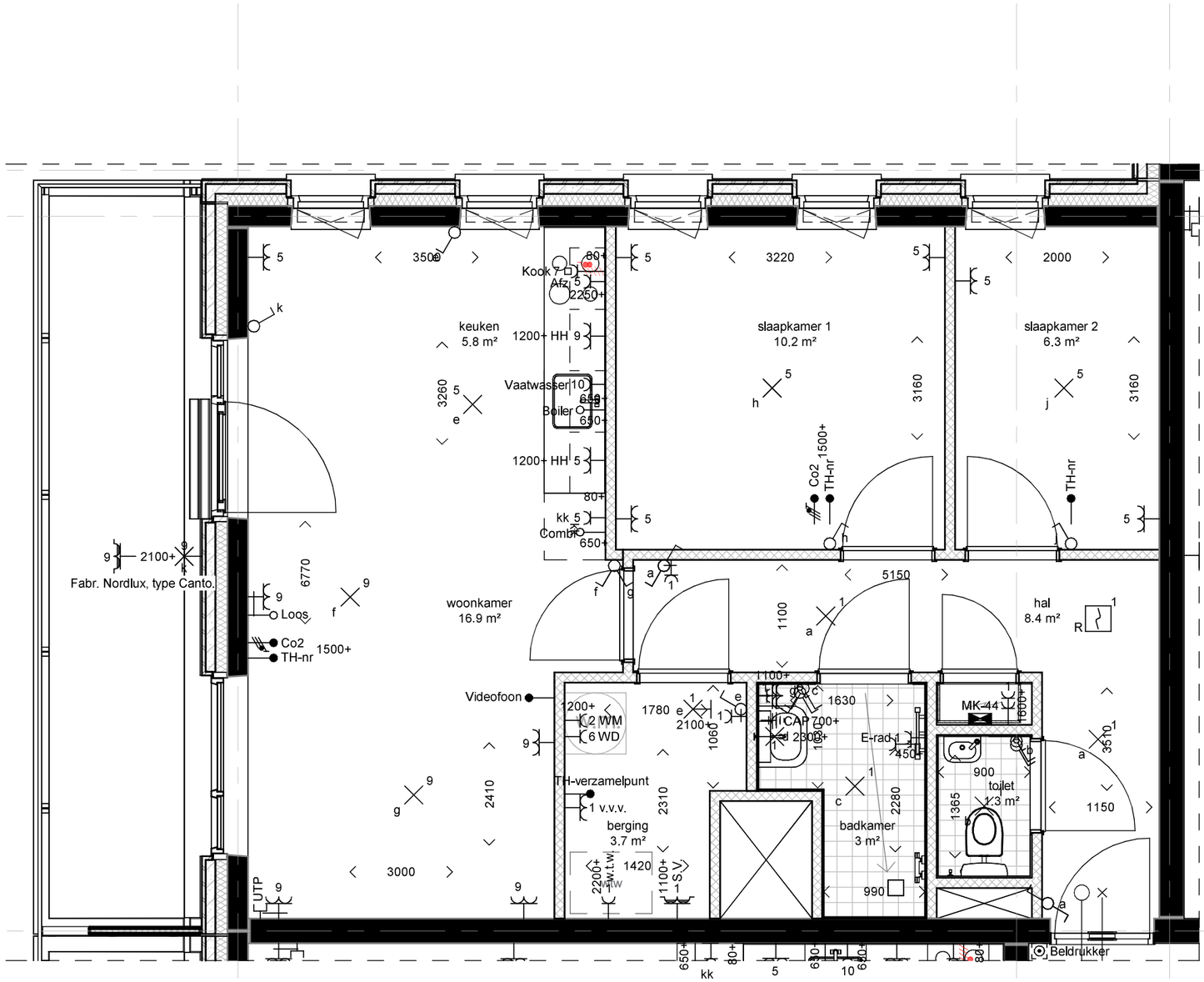

GO - woningtype C2	
Type C2	59.2 m²

VG - woningtype C2	
Type C2	39.8 m²

LEGENDA

- Deurbel
- Aansluitpunt onbedraad
- Aansluitpunt bedraad
- Wandcontactdoos enkelvoudig met randaarde
- Wandcontactdoos 2-voudig met randaarde in duodoos horizontaal
- Wandcontactdoos 2-voudig met randaarde in duodoos horizontaal, met beschermingscontact, waterdicht, deksel
- Enkele UTP aansluiting
- Centraal aardpunt
- Contactdoos kooktoestel
- Schakelaar, wissel
- Schakelaar, serie
- Schakelaar 1-polig

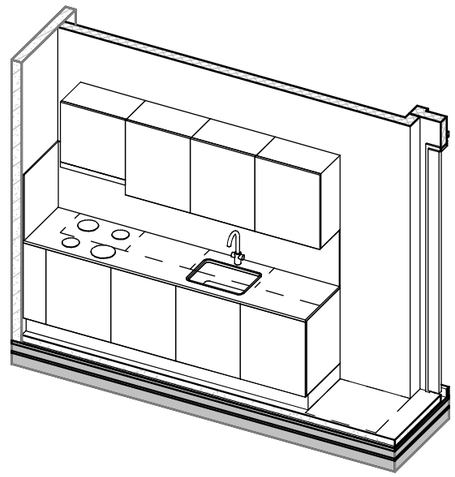

Disclaimer - Het 3D model is eigendom van OZ en is bedoeld voor omgevingsdoeleinden - niet voor bouw doeleinden. Aan de 3D modellen kunnen geen rechten worden ontleend. De weergave van het 3D model kan afwijken. Het gebeurt regelmatig dat gedurende het bouwproces de inrichting wijzigt. Het 3D model kan derden,

Gildenhof blok 1

GO - woningtype D2	
Type D2	59.2 m²

VG - woningtype D2	
Type D2	39.3 m²

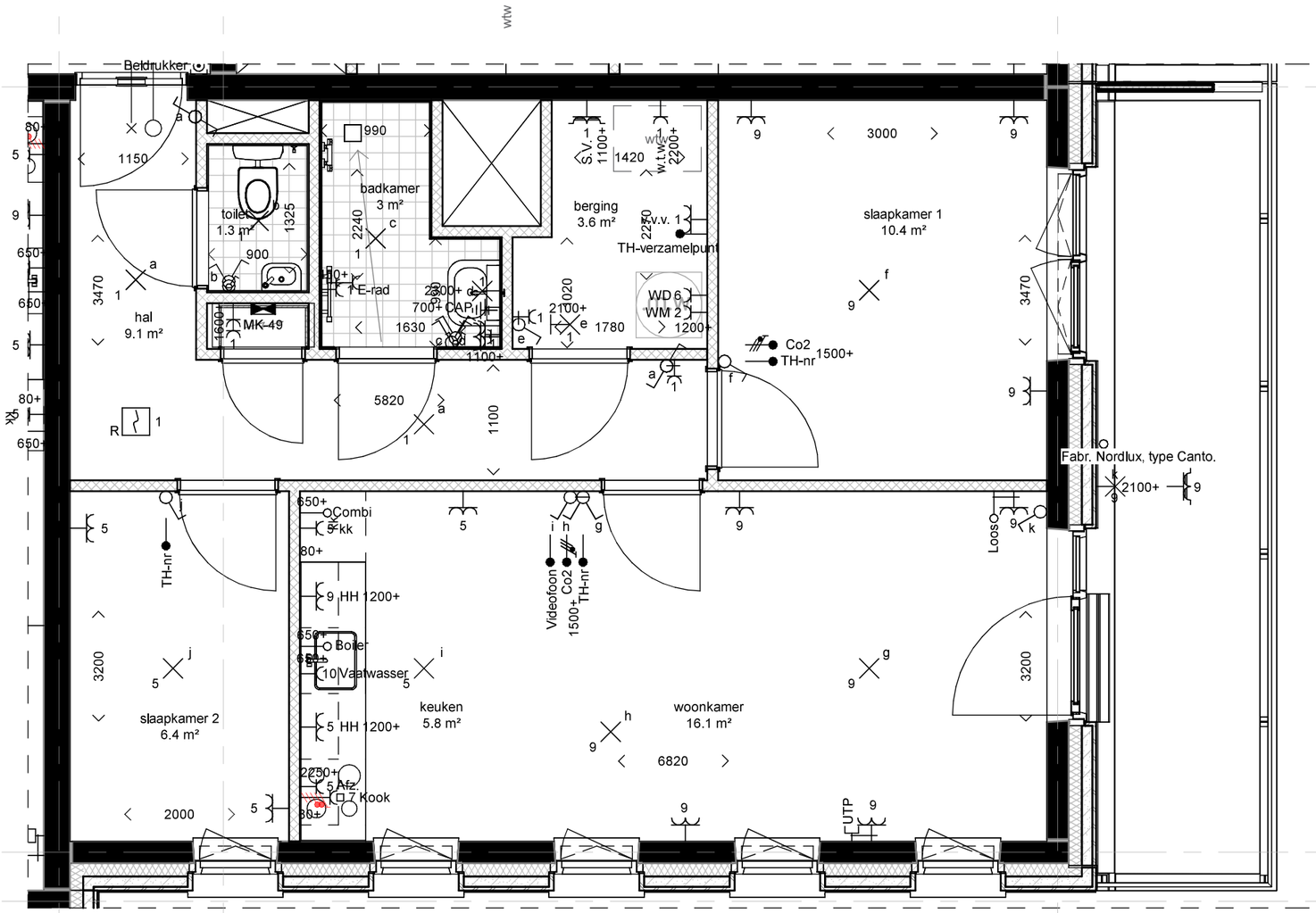

LEGENDA

- Deurbel
- Aansluitpunt onbedraad
- Aansluitpunt bedraad
- Wandcontactdoos enkelvoudig met randaarde
- Wandcontactdoos 2-voudig met randaarde in duodoos horizontaal
- Wandcontactdoos 2-voudig met randaarde in duodoos horizontaal, met beschermingscontact, waterdicht, deksel
- Enkele UTP aansluiting
- Centraal aardpunt
- Contactdoos kooktoestel
- Schakelaar, wissel
- Schakelaar, serie
- Schakelaar 1-polig

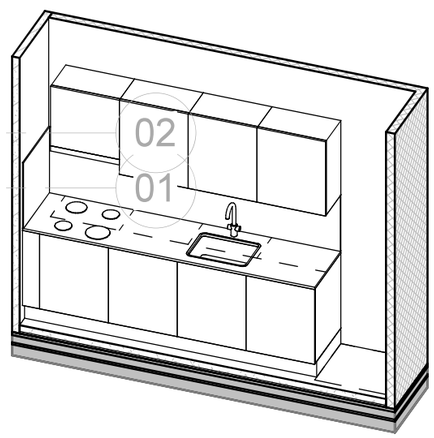

Disclaimer Het 3D model is eigendom van OZ en is bedoeld voor ontwerp doeleinden, niet voor bouw doeleinden. Het 3D model kan verschillen van de uiteindelijke bouw. OZ kan geen rechten ontlenen aan het 3D model aan derden, het gehele of gedeeltelijk dupliceren of het maken van aanpassingen zijn niet toegestaan.

Alle werkzaamheden worden verricht onder toepassing/afhandeling van de **DNR2011**, inclusief eventuele 253 voorwaarden en verrekening van meerwerk. Bedrijfsvoering conform de richtlijnen van de Arnoldussemmerschool te Amsterdam.

GO - woningtype D2	
Type D2	59.2 m²

VG - woningtype D2	
Type D2	39.3 m²

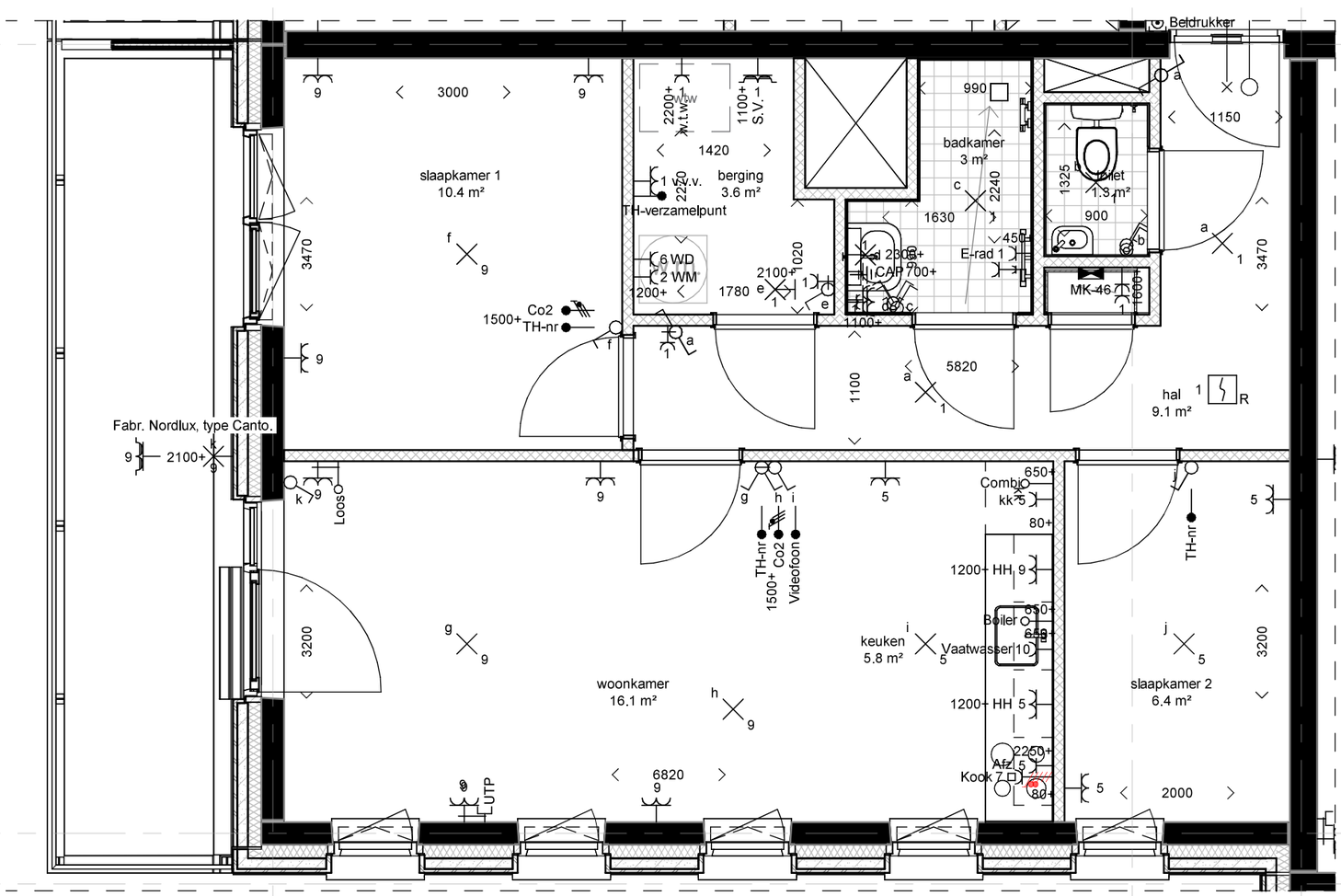

LEGENDA

03

- Deurbel
- Aansluitpunt onbedraad
- Aansluitpunt bedraad
- Wandcontactdoos enkelvoudig met randaarde
- Wandcontactdoos 2-voudig met randaarde in duodoos horizontaal
- Wandcontactdoos 2-voudig met randaarde in duodoos horizontaal, met beschermingscontact, waterdicht, deksel
- Enkele UTP aansluiting
- Centraal aardpunt
- Contactdoos kooktoestel
- Schakelaar, wissel
- Schakelaar, serie
- Schakelaar 1-polig

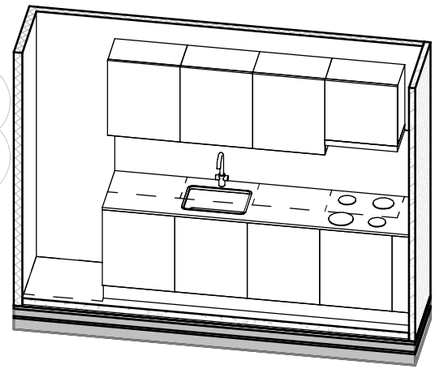

02

01

A B C

Disclaimer Het 3D model is eigendom van OZ en is bedoeld voor ontwerp doeleinden, niet voor bouw doeleinden. Het 3D model is niet geschikt voor productie doeleinden. Aan de informatie in het 3D model aan dezelfde, het gehele of gedeeltelijke duplikeren of het maken van aanpassingen zijn niet toegestaan.

Alle werkzaamheden worden verricht onder toepassing/uitvoering van de **DNR2011** (Nederlandse norm 2011) waarin o.a. de uitvoering, de meetstaat, de verrekening en de aansprakelijkheid is geregeld. Arrondissementsrechtbank te Amsterdam.